INTELLECTUAL
WATER SYSTEMS

# Гофрированные трубы из нержавеющей стали и соединительные фитинги IWS

INTELLECTUAL
WATER SYSTEMS

# Содержание

**Производство гофрированных труб IWS** ..... **4**

**Гофрированные трубы из нержавеющей стали IWS** ..... **6**

Области применения ..... 6

Преимущества гофрированных труб IWS ..... 8

Технические характеристики гофрированной трубы без оболочки ..... 8

Труба гофрированная для газопроводных систем ..... 9

Труба гофрированная для монтажа систем водоснабжения ..... 10

Труба гофрированная под развальцовку ..... 11

Вальцеватель ..... 12

Ассортимент гофрированных труб IWS ..... 13

**Фитинги IWS** ..... **14**

Технические характеристики ..... 14

Преимущества ..... 14

Конструкция ..... 15

Ассортимент фитингов IWS ..... 16

**Таблица гидравлических потерь** ..... **19**

**Уравнение Хазена-Вильямса** ..... **19**

**Сертификаты и разрешения** ..... **20**

# ГК «ССТ» – единственный в России производитель гофрированных труб из нержавеющей стали

В 2013 году мы запустили серийное производство гибких гофрированных трубопроводов IWS из высоколегированной нержавеющей стали SS304. Наш производственный комплекс расположен в Московской области и оснащен современным оборудованием, созданным по нашему заказу.

## IWS – это гофрированные трубы самого высокого качества.

Для производства используется высококачественная нержавеющая сталь. На производственной линии полированная стальная лента формуется в трубу, её края свариваются и после этого труба гофрируется. Абсолютная герметичность сварного шва – основа надежности и долговечности трубы– обеспечивается точной отработанной технологией сварки, высокотехнологичным оборудованием и соблюдением межотраслевых стандартов.
Для придания трубе гибкости производится отжиг труб в современной индукционной печи с высокой скоростью подачи.

Подача гофрированной трубы IWS для отжига

Лента из нержавеющей стали SS304 для производства гофрированной трубы

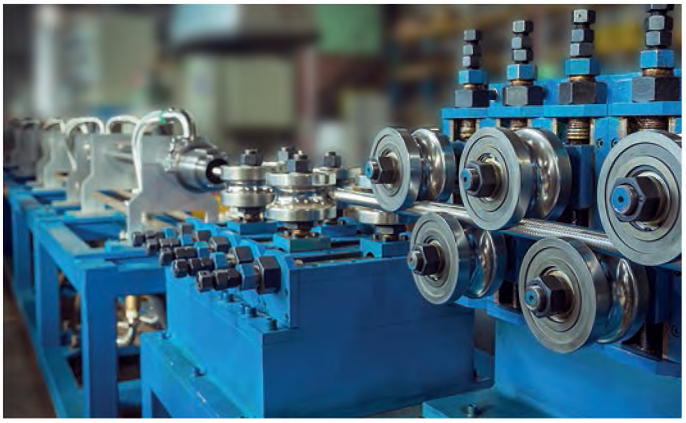

Линия охлаждения гофрированной трубы IWS после отжига

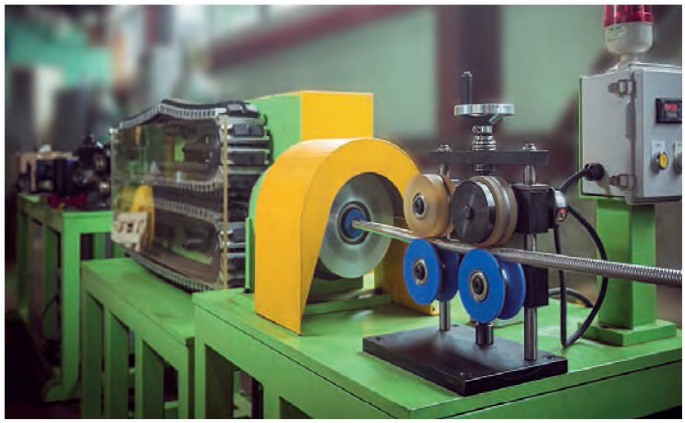

Процесс гофрирования трубы

Контроль процесса отжига гофрированной трубы IWS

# IWS – это широкий ассортимент гофрированных труб и быстросборных фитингов.

**Мы выпускаем гофрированные трубы трех типов:**

- отожженные,
- неотожженные
- отожженные в желтой оболочке для газораспределительного оборудования
- отожженные в белой оболочке для монтажа систем водоснабжения

Для соединения трубопроводов IWS мы предлагаем широкий ассортимент высококачественных латунных фитингов уникальной быстросборной конструкции, которая обеспечивает удобство и высокую скорость монтажа.

# Подтвержденный уровень качества и надежности

Гибкие гофрированные трубопроводы из нержавеющей стали и фитинги IWS имеют все необходимые сертификаты и разрешения.

Гофрированные трубы прошли испытания на соответствие установленным требованиям в области пожарной и промышленной безопасности. По результатам испытаний трубопроводы и фитинги IWS рекомендованы для применения в установках водяного и пенного пожаротушения.

Вся продукция проходит 100% контроль качества.

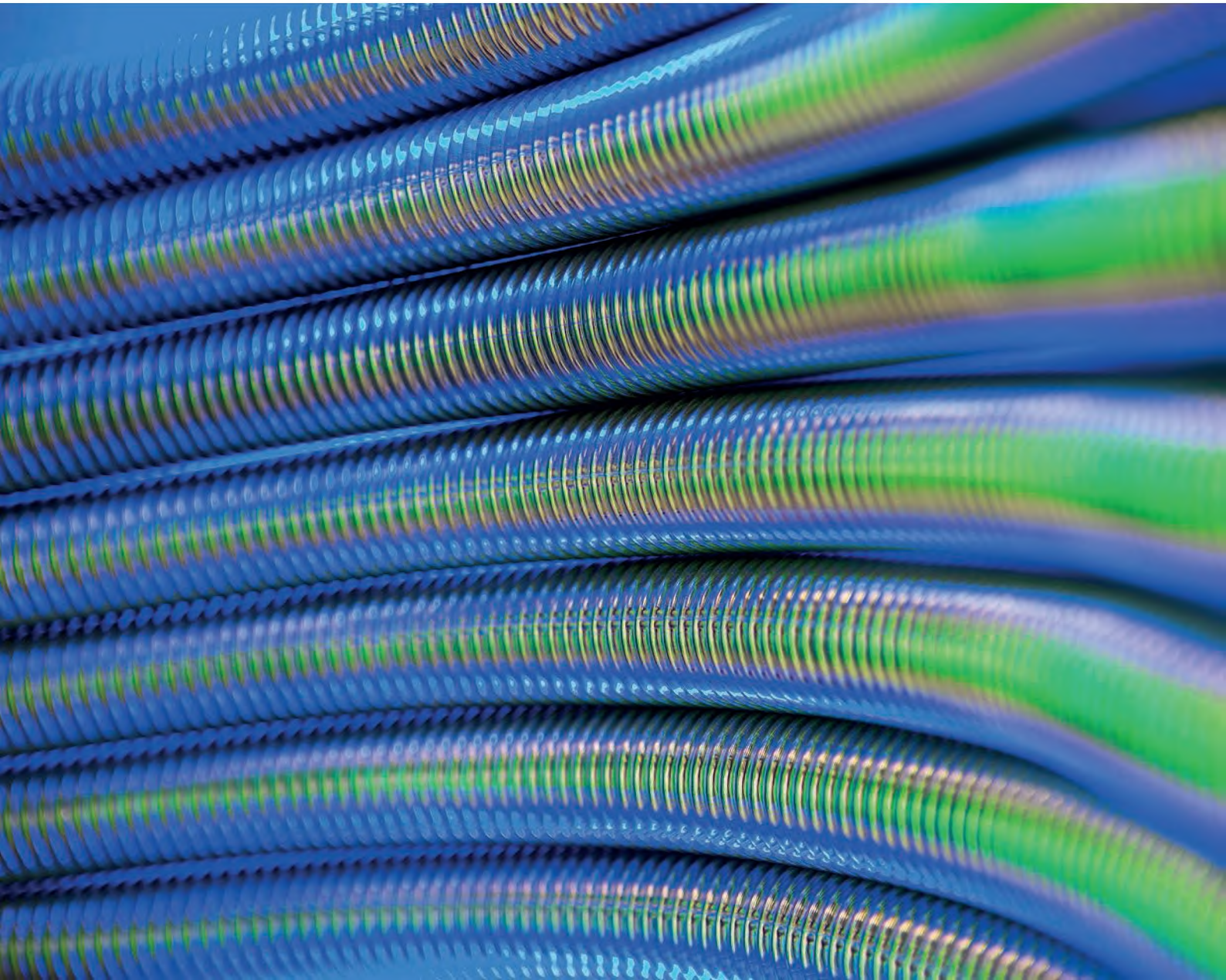

# Гофрированные трубы из нержавеющей стали IWS

## Области применения:

### Пожаротушение

Прокладка трасс и подводок к спринклерам или для переноса уже установленных спринклеров. Использование гофрированной трубы и креплений позволит смонтировать систему в помещениях с любой планировкой, в кратчайшие сроки, без дополнительного оборудования. Потребуется только роликовый труборез и два ключа.

### Кабель-каналы

Гофрированная труба идеально подходит для использования в качестве герметичного металлорукава при прокладке электрических и коммуникационных сетей. Она надежно защитит кабель от механических и температурных воздействий.

### Подвод газа

Монтаж гибких подводок для газа. Для работы с газом в ассортименте есть гофрированная труба в желтой оболочке и линейка специальных фитингов.

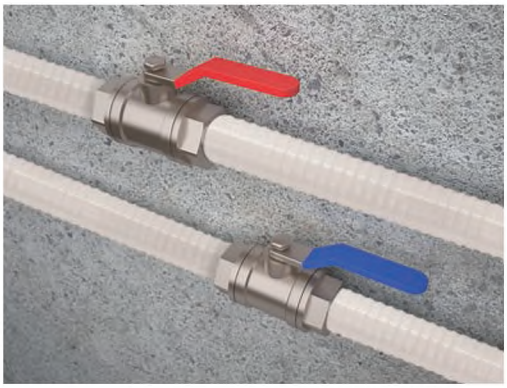

### Водоснабжение

Прокладка трубопроводов для холодного, горячего водоснабжения и обвязки котельных в ассортименте специально есть труба в белой оболочке, а также все необходимое для гибких подводок.Труба не подвержена коррозии, не боится гидроударов и имеет все необходимые сертификаты для использования с питьевой водой.

## Отопление

Прокладка трубопроводов и подводки систем отопления. Труба устойчива к перепадам температур, не подвержена коррозии, не боится гидроударов, имеет повышенную теплоотдачу. Удобна для монтажа в ограниченном пространстве.

## Водяные теплые полы

За счет высокой теплопроводности труба идеально подходит для использования в теплых полах. Благодаря высокой гибкости материала удается собирать сложные трассы с минимальным усилием. Трубы не боятся разморозки и не требуют дополнительной промывки, имеют низкий коэффициент линейного расширения.

## Вентиляция и кондиционирование

Обвязка фанкойлов и приточных установок. Отожженные гофрированные трубы обеспечивают быстрый монтаж и надежное соединение.

# Преимущества

- **Универсальный продукт** для обустройства инженерных коммуникаций.
- **Легко режется и гнется**, что обеспечивает легкий монтаж.
- При изгибах **не нарушается проходное сечение**, не образуются микротрещины и не возникает механическое напряжение металла.
- Отожженная труба **имеет повышенную пластичность и гибкость**, а также большой запас прочности при многократном сгибании.
- **Устойчива к воздействию агрессивных сред**.
- Коэффициент линейного расширения при нагреве **в 20 раз меньше**, чем у пластиковых труб – идеальное решение для систем отопления.
- **Нулевая кислородная проницаемость** – наши трубы не пропускают кислород, наличие которого приведет к образованию коррозии других частей отопительной системы, выполненных из обычной стали, например радиаторы или теплообменники котлов. А значит клиент получает **повышенный срок службы всей системы отопления нашего дома**.
- **Экологичность,** совместимость с питьевой водой, отсутствие риска выделение вредных веществ под воздействием температуры.

### Отличительные особенности отожженных гофрированных труб

Гибкость отожженных гофрированных труб обеспечивает легкость монтажа без напряжения металла на сгибах. Идеально подходят для монтажа в сложных условиях.

### Отличительные особенности неотожженных гофрированных труб

Идеально подходит для прямых участков протяженных трасс за счет большей жесткости по сравнению с отожженными трубами.

# Технические характеристики

| Показатель | Типоразмер трубы (условный проход) | | | |
|---|---|---|---|---|
| | 15А | 20А | 25А | 32А |
| Внутренний диаметр, мм | 14,1 | 21,0 | 27,0 | 32,0 |
| Толщина стенки трубы, мм | 0,3 | | | |
| Минимальное количество пиков гофры, шт. на 100 мм | 20 | 19 | 18 | 18 |
| Наружный диаметр, мм | 18,1 | 25,6 | 32,0 | 37,6 |
| Рабочая температура при давлении 1,5 МПа, °С | 150 | | | |
| Максимальная кратковременно допустимая температура, °С | 400 | | | |
| Рабочее давление, МПа | 1,5 | | | |
| Минимальный радиус изгиба отожженной трубки, мм | 30 | 40 | 50 | 80 |
| Минимальный радиус изгиба неотожженной трубки, мм | 40 | 50 | 60 | 90 |
| Максимальное (разрушающее) давление при температуре 20 °С, МПа | 21 | | | |
| Коэффициент линейного расширения $10^{-6}$, 1/ °С | 17 | | | |
| Коэффициент теплопроводности, Вт/м*К | 17 | | | |
| Срок службы | 30 лет | | | |

# Труба гофрированная из нержавеющей стали IWS для газопроводных систем

Трубопровод IWS легко гнется без специального оборудования, не нарушая своего проходного сечения, не создавая микротрещин и механического напряжения металла.

Гофрированные трубы IWS в ПЭ оболочке желтого цвета предназначены для применения в системах газоснабжения. Их используют в качестве трубопроводов в системах внутреннего газораспределения или для присоединения газопотребляющего оборудования.

IWS легко монтируется за считанные минуты даже в стесненных условиях, без потери качества и надежности. Для полной сборки трубопровода понадобится обыкновенный труборез и два накидных ключа.

Для монтажа соединений мы предлагаем диэлектрические газовые латунные муфты IWS, которые снабжены изолирующим кольцом. Кольцо предотвращает контакт металлических частей фитинга и трубы, обеспечивая безопасность использования трубопровода.

## Технические характеристики

| Показатель | Типоразмер трубы (условный проход) | |
|---|---|---|
| **Типоразмер трубы (условный проход)** | 15 | 20 |
| **Внутренний диаметр, мм** | 14,1 | 21 |
| **Наружный диаметр, мм** | 19,1 | 26,6 |
| **Толщина стенки трубы, мм** | 0,3 | |
| **Материал изоляции** | полиэтилен | |
| **Толщина изоляционного слоя, мм** | 0,5 | |
| **Мин. количество пиков гофры, шт. на 100 мм** | 20 | 19 |
| **Рабочая температура при давлении 1,5 МПа, °С** | 90 | |
| **Мин. температура без давления, °С** | -40 | |
| **Макс. кратковременно допустимая температура, °С** | 110 | |
| **Рабочее давление, МПа** | 1,5 | |
| **Мин. радиус изгиба, мм** | 40 | 50 |
| **Длина трубы в бухте, м** | 50 | |
| **Макс. (разрушающее) давление при температуре 20 °С, МПа** | 21 | |
| **Коэффициент линейного расширения $10^{-6}$, 1/°С** | 17 | |
| **Коэффициент теплопроводности, Вт/м•К** | 17 | |
| **Срок службы** | 20 лет | |

# Труба гофрированная из нержавеющей стали IWS для монтажа систем водоснабжения

Максимальная надежность, удобство и скорость монтажа. Белая оболочка придает эстетичный внешний вид. Трубы IWS в белой оболочке легко гнутся без специального оборудования и держат форму, без заломов и нарушения проходного сечения.

Гофрированные трубы IWS в полиэтиленовой оболочке белого цвета предназначены для применения в системах водоснабжения и отопления в жилых и административных зданиях.
Трубы IWS легко монтируется за считанные минуты даже в стесненных условиях, без потери качества и надежности.
Трубу легко зафиксировать в нужном положении без дополнительных инструментов и оборудования.
Трубы соединяются прочными и надежными латунными фитингами быстрой фиксации, которые гарантируют полную герметичность.

## Технические характеристики

| Показатель | Типоразмер трубы (условный проход) | |
|---|---|---|
| **Типоразмер трубы (условный проход)** | 15 | 20 |
| **Внутренний диаметр, мм** | 14,1 | 21 |
| **Наружный диаметр, мм** | 19,1 | 26,6 |
| **Толщина стенки трубы, мм** | 0,3 | |
| **Материал изоляции** | полиэтилен | |
| **Толщина изоляционного слоя, мм** | 0,5 | |
| **Мин. количество пиков гофры, шт. на 100 мм** | 20 | 19 |
| **Рабочая температура при давлении 1,5 МПа, °С** | 90 | |
| **Мин. температура без давления, °С** | -40 | |
| **Макс. кратковременно допустимая температура, °С** | 110 | |
| **Рабочее давление, МПа** | 1,5 | |
| **Мин. радиус изгиба, мм** | 40 | 50 |
| **Длина трубы в бухте, м** | 50 | |
| **Макс. (разрушающее) давление при температуре 20 °С, МПа** | 21 | |
| **Коэффициент линейного расширения $10^{-6}$, 1/°С** | 17 | |
| **Коэффициент теплопроводности, Вт/м•К** | 17 | |
| **Срок службы** | 20 лет | |

# Труба гофрированная из нержавеющей стали IWS под развальцовку

Гибкие подводки из гофрированных труб IWS обеспечивают надежное и герметичное подключение водопотребляющего оборудования.

Трубы гофрированные IWS применяются для изготовления гибких подводок для водопотребляющего оборудования.

Гибкие подводки из гофрированной трубы обеспечивают высокую надежность соединений с длительным сроком службы. Использование фирменных накидных гаек и прокладок IWS обеспечивают абсолютную герметичность.

## Технические характеристики

| Показатель | Типоразмер трубы (условный проход) | |
|---|---|---|
| | 13А | 18А |
| Внутренний диаметр, мм | 12,4 | 16,0 |
| Толщина стенки трубы, мм | 0,3 | |
| Минимальное количество пиков гофры, шт. на 100 мм | 21,5 | 20,5 |
| Наружный диаметр, мм | 16,1 | 20,0 |
| Рабочая температура при давлении 1,5 МПа, °С | 150 | |
| Минимальная температура без давления, °С | -60 | |
| Рабочее давление, МПа | 1,5 | |
| Минимальный радиус изгиба отожженной трубки, мм | 33 | 45 |
| Максимальное (разрушающее) давление при температуре 20 °С, МПа | 21 | |
| Коэффициент линейного расширения $10^{-6}$, 1/ °С | 17 | |
| Коэффициент теплопроводности, Вт/м*К | 17 | |
| Срок службы | 30 лет | |

# Вальцеватель

## Для изготовления гибких подводок рекомендуем использовать универсальный вальцеватель IWS

- Подходит для труб 13А и 18А, сменные насадки в комплекте
- Не требует использования молотка
- Собственное производство

**Изготовление гибкой подводки:**

1. Роликовым труборезом отрежьте участок гофрированной трубы под развальцовку IWS необходимой длины.
2. Откройте насадку вальцевателя и вставьте гофротрубу в насадку таким образом, чтобы первая гофра трубы заходила за стопор в насадке.
3. Закройте насадку. Без особых усилий за 5–6 возвратных движений ручкой вальцевателя деформируйте торец трубы таким образом, чтобы первая гофра развальцевалась.
4. Извлеките трубу из насадки вальцевателя.
5. Вставьте гофротрубу в насадку таким образом, чтобы вторая гофра трубы заходила за стопор в насадке. Развальцуйте. *Последовательная развальцовка первой и второй гофр дает более ровный и качественный торец, а, следовательно, надежность соединения, по сравнению с развальцовкой двух гофр сразу.* ***Важно!*** *Перед развальцовкой второго торца трубы наденьте обе гайки.*
6. Развальцуйте второй торец трубы, повторив действия п.2-5. В процессе развальцовки происходит деформация гофрированных труб для создания стопорного кольца для накидной гайки. После развальцовки вставьте в торцы трубы прокладки для гаек IWS соответствующего трубе диаметра и затяните гайки ключом к требуемому месту соединения.

# Ассортимент гофрированных труб IWS

- Отожженная
- Неотожженная
- Отожженная в оболочке (белая, желтая)
- Под развальцовку

Диаметр условного прохода: 13А, 15А, 18А, 20А, 25А, 32А,

Форма поставки: удобные бухты по 10, 20, 30, 50, 100, 200 м

**Информация для заказа**

Труба гофр. из нерж. стали SS304 IWS 15А, неотожженная, 10м

тип трубы

длина бухты

диаметр условного прохода

| Наименование | Номенклатурный номер |
|---|---|
| Труба гофр. из нерж. стали SS304 IWS 15А, неотожженная, 10м | 43059210000010 |
| Труба гофр. из нерж. стали SS304 IWS 15А, неотожженная, 20м | 43059210000011 |
| Труба гофр. из нерж. стали SS304 IWS 15А, неотожженная, 30м | 43059210000012 |
| Труба гофр. из нерж. стали SS304 IWS 15А, неотожженная, 50м | 43059210000013 |
| Труба гофр. из нерж. стали SS304 IWS 15А, неотожженная, 100м | 43059210000001 |
| Труба гофр. из нерж. стали SS304 IWS 15А, отожженная, 10м | 43059210000015 |
| Труба гофр. из нерж. стали SS304 IWS 15А, отожженная, 20м | 43059210000018 |
| Труба гофр. из нерж. стали SS304 IWS 15А, отожженная, 30м | 43059210000023 |
| Труба гофр. из нерж. стали SS304 IWS 15А, отожженная, 50м | 43059210000024 |
| Труба гофр. из нерж. стали SS304 IWS 15А, отожженная, 100м | 43059210000014 |
| Труба гофр. из нерж. стали SS304 IWS 15А, отожженная, 200м | 43059210000068 |
| Труба гофр. из нерж. стали SS304 IWS 20А, неотожженная, 10м | 43059210000026 |
| Труба гофр. из нерж. стали SS304 IWS 20А, неотожженная, 20м | 43059210000027 |
| Труба гофр. из нерж. стали SS304 IWS 20А, неотожженная, 30м | 43059210000028 |
| Труба гофр. из нерж. стали SS304 IWS 20А, неотожженная, 50м | 43059210000029 |
| Труба гофр. из нерж. стали SS304 IWS 20А, отожженная, 10м | 43059210000031 |
| Труба гофр. из нерж. стали SS304 IWS 20А, отожженная, 20м | 43059210000032 |
| Труба гофр. из нерж. стали SS304 IWS 20А, отожженная, 30м | 43059210000033 |
| Труба гофр. из нерж. стали SS304 IWS 20А, отожженная, 50м | 43059210000034 |
| Труба гофр. из нерж. стали SS304 IWS 20А, отожженная, 100м | 43059210000030 |
| Труба гофр. из нерж. стали SS304 IWS 25А, неотожженная, 10м | 43059210000036 |
| Труба гофр. из нерж. стали SS304 IWS 25А, неотожженная, 20м | 43059210000037 |
| Труба гофр. из нерж. стали SS304 IWS 25А, неотожженная, 30м | 43059210000038 |
| Труба гофр. из нерж. стали SS304 IWS 25А, отожженная, 10м | 43059210000041 |
| Труба гофр. из нерж. стали SS304 IWS 25А, отожженная, 20м | 43059210000042 |
| Труба гофр. из нерж. стали SS304 IWS 25А, отожженная, 30м | 43059210000043 |
| Труба гофр. из нерж. стали SS304 IWS 32А, неотожженная, 10м | 43059210000046 |
| Труба гофр. из нерж. стали SS304 IWS 32А, неотожженная, 20м | 43059210000047 |
| Труба гофр. из нерж. стали SS304 IWS 32А, отожженная, 10м | 43059210000051 |
| Труба гофр. из нерж. стали SS304 IWS 32А, отожженная, 20м | 43059210000052 |
| Труба гофр.из нерж.стали SS304 IWS 15А, отожженная в оболочке белая, 50м | 43059210000071 |
| Труба гофр.из нерж.стали SS304 IWS 20А, отожженная в оболочке белая, 30м | 43059220000114_Гамма |
| Труба гофр.из нерж.стали SS304 IWS 15А, отожженная в оболочке желтая, 50м | 43059210000058 |
| Труба гофр.из нерж.стали SS304 IWS 20А, отожженная в оболочке желтая, 30м | 43059210000061 |
| Труба гофр. из нерж. стали SS304 IWS 13А, отожженная, 20м | 43059210000080 |
| Труба гофр. из нерж. стали SS304 IWS 18А, отожженная, 20м | 43059210000084 |

## Навигация по ассортименту

| Длина бухты | Диаметр условного прохода | 15А | | | 20А | | | 25А | | 32А | | 13А | 18А |
|---|---|---|---|---|---|---|---|---|---|---|---|---|---|
| | Тип трубы | отожженная | неотожженная | отожженная в оболочке | отожженная | неотожженная | отожженная в оболочке | отожженная | неотожженная | отожженная | неотожженная | под развальцовку | |
| 10 м | | + | + | | + | + | | + | + | + | + | | |
| 20 м | | + | + | | + | + | | + | + | + | + | + | + |
| 30 м | | + | + | + | + | + | + | + | + | | | | |
| 50 м | | + | + | + | + | + | + | | | | | | |
| 100 м | | + | + | | + | | | | | | | | |
| 200 м | | + | | | | | | | | | | | |

# Фитинги IWS

Специально разработанная конструкция на основе самозажимного кольца повышенной прочности.

Для обеспечения герметичного монтажа систем на основе гофрированных труб IWS мы поставляем широкий ассортимент оригинальных фитингов.

Фитинги производятся из высококачественной латуни CW 617 N.

Особенность фитингов заключается в их индивидуальной конструкции, разработанной специалистами «ССТ», которая позволяет смонтировать фитинг на трубе за считанные секунды.
Для монтажа фитинга достаточно вставить в него трубу и затянуть гайку. Разбирать фитинг не требуется.

На фитинги IWS получены все необходимые сертификаты. Благодаря высококачественным материалам, применяемым при производстве фитингов IWS, они обладают свойствами, обеспечивающими высокую степень пылевлагозащиты, температуростойкость (высокие и низкие температуры), стойкость к воздействию искр, грызунов, грибка, плесени.

## Технические характеристики

| Показатель | Типоразмер фитинга для водоснабжения | | | | Типоразмер фитинга для газоснабжения | | |
|---|---|---|---|---|---|---|---|
| | 15 А | 20 А | 25 А | 32 А | 15 А | 20 А | 25 А |
| Материал корпуса и гайки | Латунь CW617N / ЛС59-1С | | | | | | |
| Материал покрытия корпуса и гайки* | Никель | | | | - | | |
| Размер резьбы, дюйм | ½ | ¾ | 1 | 1¼ | ½ | ¾ | 1 |
| Рабочие температуры, °С | -50 ... +110 (-50 ... +160**) | | | | -20 .... +100 | | |
| Рабочее давление, МПа | 1,5 | 1,2 | 1,0 | 1,0 | 1,5 | 1,2 | 1,0 |
| Максимальная кратковременная температура, °С | 150 | | | | - | | |
| Максимальное кратковременное давление, Мпа | 5 | 4 | 3,5 | 2,5 | - | | |
| Срок службы | 30 лет | | | | | | |
| Гарантия | 2 года | | | | | | |

* – фитинги могут быть как с покрытием, так и без него.
** – при использовании высокотемпературных прокладок из силиконовой резины (поставляются отдельно)

## Преимущества

- Способ производства – горячая ковка;
- Материал муфты и фиксирующего кольца – латунь CW617N (58-59% медь, что обеспечивает максимальную прочность и пластичность);
- Прижимное кольцо из нержавеющей стали AISI 304;
- В ассортименте фитинги с никелированным покрытием и без покрытия.

## Конструкция фитинга быстрой фиксации

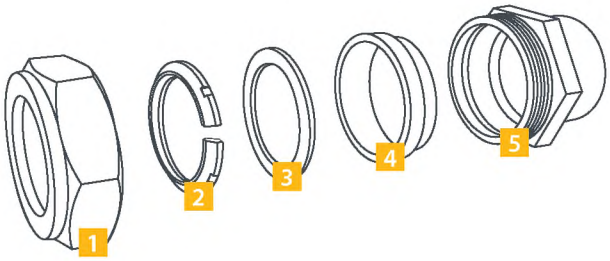


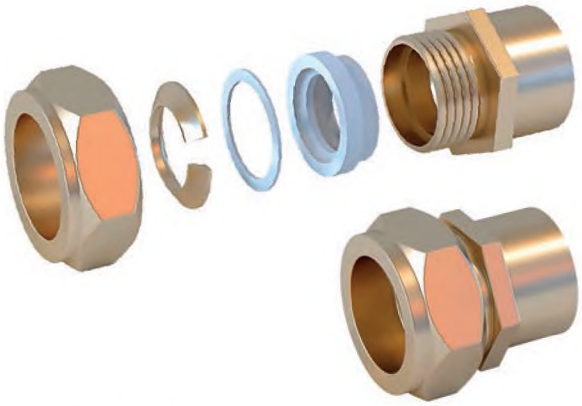

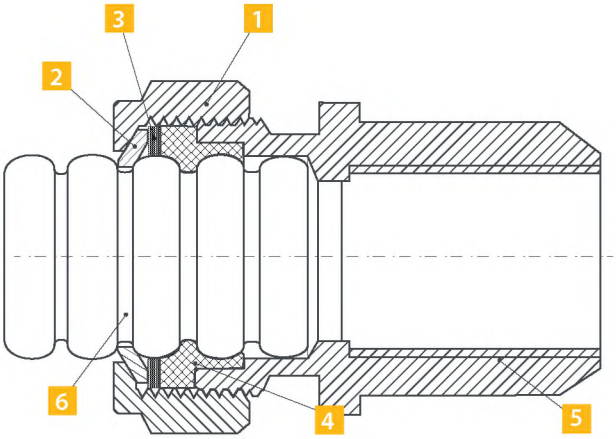


1. Накидная гайка
2. Самозажимное кольцо из латуни CW617N
3. Прижимное кольцо
4. Силиконовый уплотнитель
5. Корпус
6. Гофротруба из нержавеющей стали

## Конструкция фитинга для систем газоснабжения

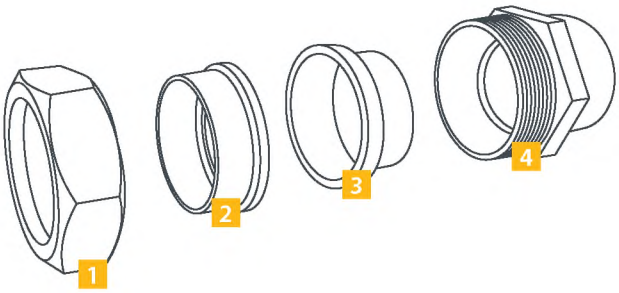


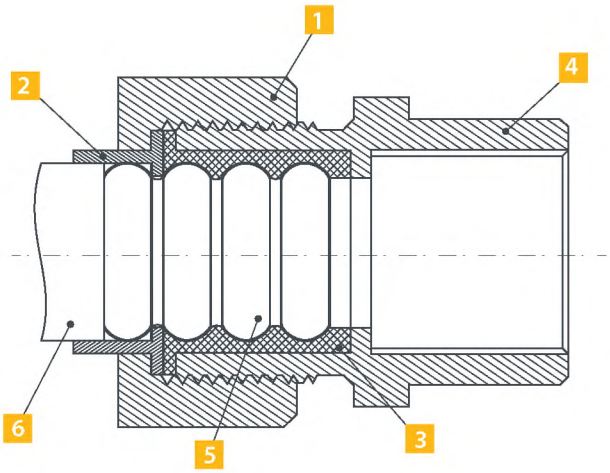


1. Накидная гайка
2. Стопорное кольцо из полиамида (нейлон)
3. Диэлектрическое кольцо из фторкаучука (FPM)
4. Корпус
5. Гофротруба из нержавеющей стали без оболочки
6. Гофротруба из нержавеющей стали в полиэтиленовой оболочке

# Ассортимент фитингов IWS

**Муфта (F)**

| | |
|---|---|
| 15x ½ EF | 20x ¾ EF |
| 15x ½ НП EF | 20x ¾ НП EF |
| 15x ¾ EF | 25x1 EF |
| 20x½ EF | 32x1¼ EF |

15 x ¾ EF евроконус
для соединения гофротрубы
с коллектором водяного
теплого пола

**Муфта (M)**

| | |
|---|---|
| 15x ½ EF | 20x ¾ EF |
| 15x ½ НП EF | 20x ¾ НП EF |
| 15x ¾ EF | 25x1 EF |
| 32x1¼ EF | 20x½ EF |

**Муфта**

| | |
|---|---|
| 15x15 EF | 20x15 EF |
| 20x20 EF | 25x15 EF |
| 25x25 EF | 25x20 EF |
| 32x32 EF | |

**Тройник Neptun IWS (F)**
15 x ½ x 15 EF
20 x ¾ x 20 EF
25 x 1 x 25 EF
32 x 1¼ x 32 EF

**Тройник (M)**
15 x ½ x 15 EF

**Тройник**
15 x 15 x 15 EF
20 x 20 x 20 EF
25 x 25 x 25 EF

**Угольник**
15 x ½ EF
20 x ¾ EF
25 x 1 EF

**Гайка накидная**
½
¾

**Прокладка силиконовая для гаек**
½
¾

**Угольник (M)**
15x ½ EF

**Угольник с креплением**
15 x ½ EF
20 x ¾ EF

**Муфта (F) газ**
15 x ½
20 x ¾
25 x 1

**Муфта (M) газ**
15 x ½
20 x ¾
25 x 1

**Кольцо фиксирующее из нерж. стали**

| | |
|---|---|
| DN15 | DN25 |
| DN20 | DN32 |

**Прокладка силиконовая**

| | |
|---|---|
| DN15 | DN25 |
| DN20 | DN32 |

**Высокотемпературная прокладка**

| | |
|---|---|
| DN15 | DN25 |
| DN20 | DN32 |

**Шаровой кран (M)**
15 x ½ NP EF

**Шаровой кран (F)**
15 x ½ NP EF

**Крепления для монтажа систем автоматического пожаротушения**

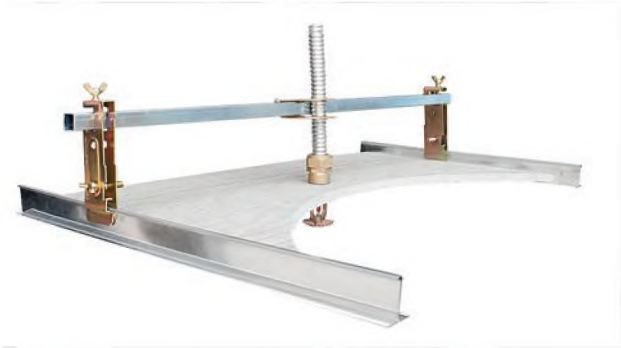

Крепления для автоматических систем пожаротушения в сборе

Зажим для фиксации трубы IWS Bracket L

Зажим на направляющие IWS Bracket S

Рейка для крепления трубы SQR

15x ½ groove EF фитинг с проточкой для систем пожаротушения

Фиксатор для фитинга 15x½" IWS

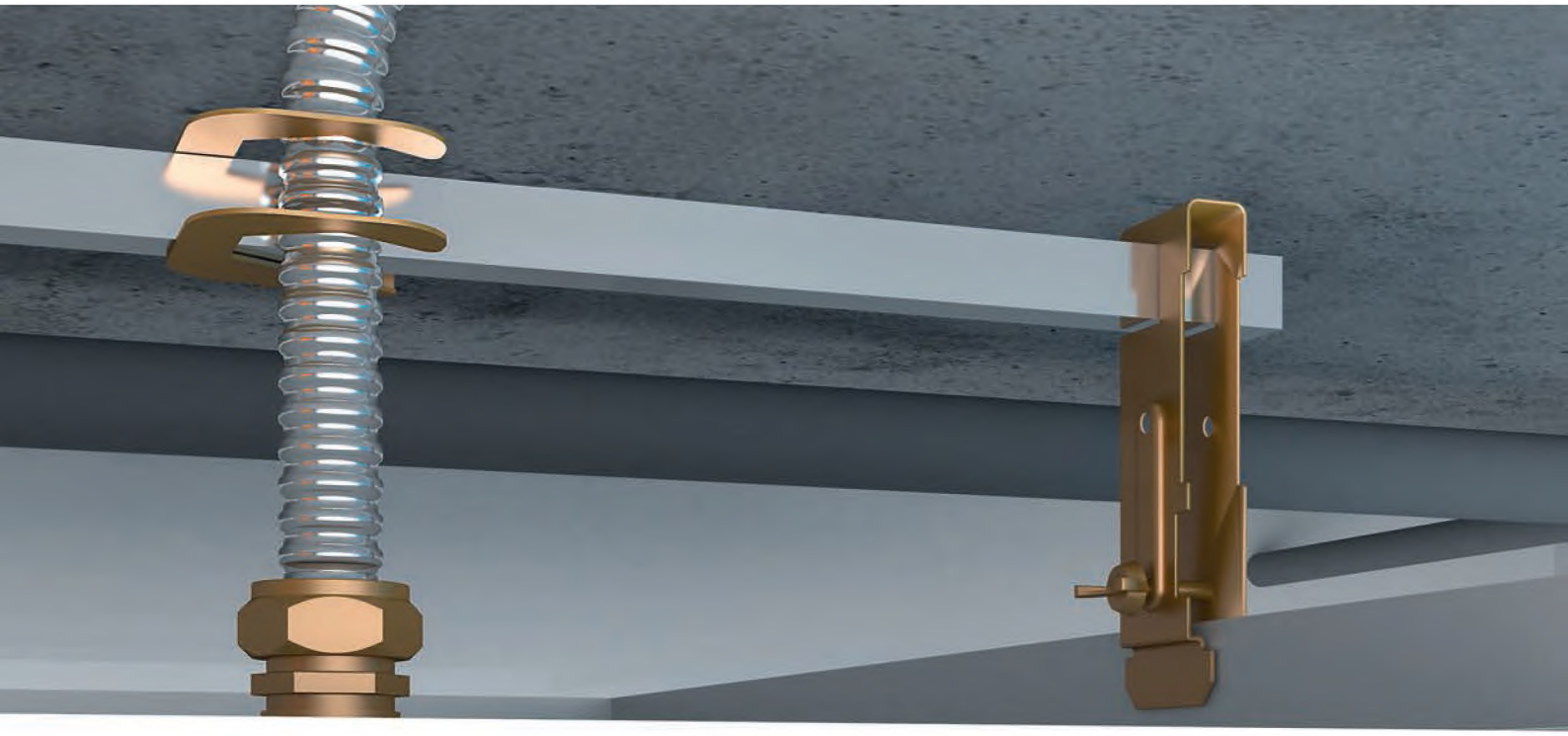

| Наименование | Номенклатурный номер |
|---|---|
| Муфта IWS (F) 15x1/2 EF | 411066000056 |
| Муфта IWS (F) 15x1/2 НП EF | 411066000059 |
| Муфта IWS (F) 15x3/4 EF | 411066000074 |
| Муфта IWS (F) 15x3/4 EF евроконус | 411078000048 |
| Муфта IWS (F) 20x3/4 EF | 411066000057 |
| Муфта IWS (F) 20x1/2 EF | 411066000048 |
| Муфта IWS (F) 20x3/4 НП EF | 411066000060 |
| Муфта IWS (F) 25x1 EF | 411066000058 |
| Муфта IWS (F) 32x1 1/4 EF | 411066000063 |
| Муфта IWS (M) 15x1/2 EF | 411066000053 |
| Муфта IWS (M) 15x1/2 НП EF | 411066000061 |
| Муфта IWS (M) 15x3/4 EF | 411066000073 |
| Муфта IWS (M) 20x3/4 EF | 411066000054 |
| Муфта IWS (M) 20x1/2 EF | 411066000049 |
| Муфта IWS (M) 20x3/4 НП EF | 411066000062 |
| Муфта IWS (M) 25x1 EF | 411066000055 |
| Муфта IWS (M) 32x1 1/4 EF | 411066000064 |
| Муфта IWS 15x15 EF | 411066000065 |
| Муфта IWS 20x20 EF | 411066000067 |
| Муфта IWS 25x25 EF | 411066000070 |
| Муфта IWS 32x32 EF | 411066000071 |
| Муфта IWS 20*15 EF | 411066000066 |
| Муфта IWS 25*15 EF | 411066000068 |
| Муфта IWS 25*20 EF | 411066000069 |
| Тройник IWS (F) 15x1/2x15 EF | 411068000015 |
| Тройник IWS (F) 20x3/4x20 EF | 411068000016 |
| Тройник IWS (F) 25x1x25 EF | 411068000017 |
| Тройник IWS (F) 32x1 1/4x32 EF | 411068000018 |
| Тройник IWS (M) 15x1/2x15 EF | 411068000023 |
| Тройник IWS 15x15x15 EF | 411068000019 |
| Тройник IWS 20x20x20 EF | 411068000020 |
| Тройник IWS 25x25x25 EF | 411068000021 |
| Угольник IWS 15x1/2 EF | 411069000011 |
| Угольник IWS 20x3/4 EF | 411069000012 |

| Наименование | Номенклатурный номер |
|---|---|
| Угольник IWS 25x1 EF | 411069000013 |
| Угольник IWS (M) 15x1/2 EF | 411069000016 |
| Угольник IWS с креплением 15 x 1/2 EF | 411069000014 |
| Угольник IWS с креплением 20x3/4 EF | 411069000015 |
| Муфта IWS (F) газ 15x1/2 | 411066000032 |
| Муфта IWS (F) газ 20x3/4 | 411066000033 |
| Муфта IWS (F) газ 25x1 | 411066000034 |
| Муфта IWS (M) газ 15x1/2 | 411066000043 |
| Муфта IWS (M) газ 20x3/4 | 411066000044 |
| Муфта IWS (M) газ 25x1 | 411066000045 |
| Кольцо фиксирующее из нерж.стали IWS, DN15 | 411070000001 |
| Кольцо фиксирующее из нерж.стали IWS, DN20 | 411070000002 |
| Кольцо фиксирующее из нерж.стали IWS, DN25 | 411070000003 |
| Кольцо фиксирующее из нерж.стали IWS, DN32 | 411070000004 |
| Прокладка силиконовая IWS, DN15 | 411071000001 |
| Прокладка силиконовая IWS, DN20 | 411071000002 |
| Прокладка силиконовая IWS, DN25 | 411071000003 |
| Прокладка силиконовая IWS, DN32 | 411071000004 |
| Высокотемпературная прокладка IWS, DN15 | 411071000008 |
| Высокотемпературная прокладка IWS, DN20 | 411071000009 |
| Высокотемпературная прокладка IWS, DN25 | 411071000010 |
| Высокотемпературная прокладка IWS, DN32 | 411071000011 |
| Прокладка силиконовая для гаек IWS 1/2 | 411071000012 |
| Прокладка силиконовая для гаек IWS 3/4 | 411071000013 |
| Шаровой кран IWS (M) 15x1/2 NP EF | 411075000002 |
| Шаровой кран IWS (F) 15x1/2 NP EF | 411075000001 |
| Муфта IWS (F) 15x1/2 groove EF | 411066000075 |
| Зажим для фиксации трубы IWS Bracket L | 411064000001 |
| Зажим на направляющие IWS Bracket S | 10020515002389 |
| Рейка для крепления трубы SQR | 10020515002390 |
| Фиксатор для фитинга 15x½" IWS | 411064000004 |
| Гайка накидная IWS 1/2 | 411080000001 |
| Гайка накидная IWS 3/4 | 411080000002 |

## Информация для заказа

Муфта IWS (F) 15x1/2 НП EF

- тип фитинга
- тип резьбы (F-внутренняя, M-наружная)
- диаметры соединительных отверстий
- никелевое покрытие
- маркировка, обозначающая быстросборную конструкцию (EasyFix)

## Таблица гидравлических потерь для гофрированных труб из нержавеющей стали IWS

| Диаметр условного прохода | | | | | | | | | | |
|---|---|---|---|---|---|---|---|---|---|---|
| 15A | Расход, м³/ч | 0,3 | 0,8 | 1,4 | 2 | 2,5 | 3 | 3,5 | 4 | 4,6 |
| | Падение, бар/м | 0,002 | 0,017 | 0,0441 | 0,0834 | 0,1471 | 0,1863 | 0,2648 | 0,3138 | 0,3923 |
| 20A | Расход, м³/ч | 0,4 | 1,2 | 2,3 | 3,4 | 4,5 | 5,5 | 6,6 | 7,7 | 8,8 |
| | Падение, бар/м | 0,0007 | 0,0064 | 0,0196 | 0,0343 | 0,0637 | 0,0932 | 0,1471 | 0,1863 | 0,2354 |
| 25A | Расход, м³/ч | 0,5 | 2,2 | 3,8 | 5,4 | 7,1 | 8,7 | 10,4 | 11,7 | 13,6 |
| | Падение, бар/м | 0,0004 | 0,0059 | 0,0177 | 0,0324 | 0,0461 | 0,0765 | 0,1177 | 0,1471 | 0,1667 |
| 32A | Расход, м³/ч | 0,8 | 2,7 | 4,6 | 6,5 | 8,5 | 10,4 | 12,3 | 14,2 | 16,4 |
| | Падение, бар/м | 0,0004 | 0,0042 | 0,0137 | 0,0206 | 0,0343 | 0,0539 | 0,0686 | 0,0883 | 0,1275 |

## Уравнение Хазена-Вильямса для гофрированных труб IWS

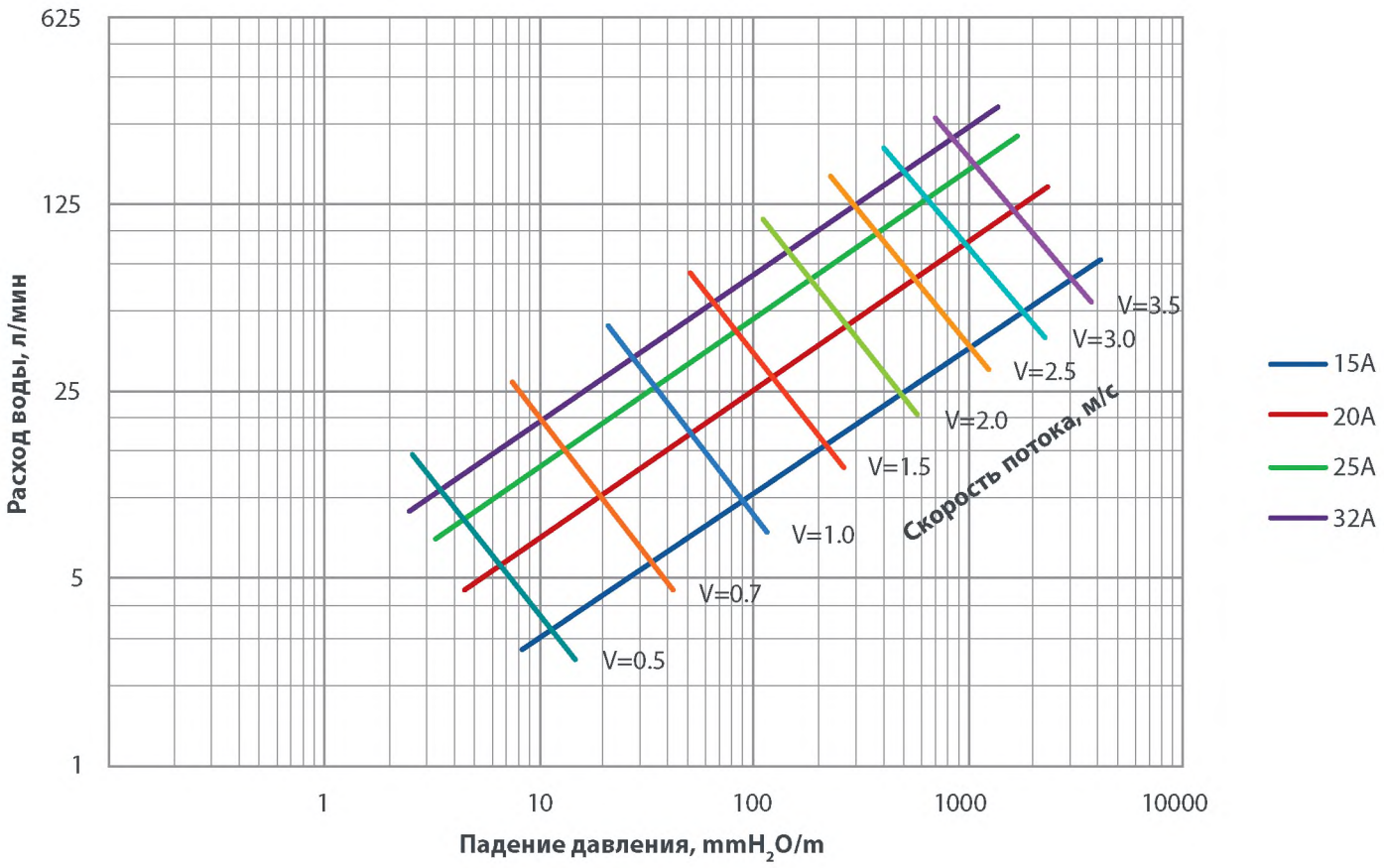

# Сертификаты и разрешения

МЧС РОССИИ

ФЕДЕРАЛЬНОЕ ГОСУДАРСТВЕННОЕ БЮДЖЕТНОЕ УЧРЕЖДЕНИЕ «ВСЕРОССИЙСКИЙ ОРДЕНА "ЗНАК ПОЧЕТА" НАУЧНО-ИССЛЕДОВАТЕЛЬСКИЙ ИНСТИТУТ ПРОТИВОПОЖАРНОЙ ОБОРОНЫ МИНИСТЕРСТВА РОССИЙСКОЙ ФЕДЕРАЦИИ ПО ДЕЛАМ ГРАЖДАНСКОЙ ОБОРОНЫ, ЧРЕЗВЫЧАЙНЫМ СИТУАЦИЯМ И ЛИКВИДАЦИИ ПОСЛЕДСТВИЙ СТИХИЙНЫХ БЕДСТВИЙ»

(ФГБУ ВНИИПО МЧС России)

11.02.2016 № 16-1-7-113

На № 374-ТД от 01.02.2016

О необходимости обязательного подтверждения соответствия

ООО «Специальные системы и технологии»

Генеральному директору М.Л. Струпинскому

Проектируемый проезд 5274, стр. 7, г. Мытищи, Московская обл., Россия, 141008

тел./факс: +7 495 728 80 80

На Ваш запрос сообщаем, что не подлежат обязательному подтверждению соответствия требованиям Федерального закона от 22.07.2008 № 123-ФЗ «Технический регламент о требованиях пожарной безопасности» фитинги соединительные Neptun IWS для гофрированных труб из нержавеющей стали марки SS304 (коды ТН ВЭД ТС 7412 20 000 0, ОКП 14 6200), выпускаемые компанией Yuhuan Yoko Yoku Fluid Control Co., Ltd. (Китай) и предназначенные для присоединения гибких гофрированных труб Neptun IWS из нержавеющей стали марки SS304 к приборам, имеющим входные соединения, а также для соединения вышеуказанных труб между собой.

Ответственность за предоставленные сведения о продукции несет ООО «Специальные системы и технологии».

Срок действия данного письма до 10.02.2017.

Заместитель начальника института по научной работе А.В. Матюшин

Отказное письмо ВНИИПО на фитинги соединительные
№ 16-1-7-113 от 11.02.2016

ФЕДЕРАЛЬНОЕ БЮДЖЕТНОЕ УЧРЕЖДЕНИЕ ЗДРАВООХРАНЕНИЯ ЦЕНТР ГИГИЕНЫ И ЭПИДЕМИОЛОГИИ В ВЛАДИМИРСКОЙ ОБЛАСТИ

Исх. № 2574 от 23.06.2017 г.

УТВЕРЖДАЮ
Заместитель главного врача ФБУЗ «Центр гигиены и эпидемиологии в Владимирской области»
А.П. Брыченков

ЭКСПЕРТНОЕ ЗАКЛЮЧЕНИЕ № 474

1. Наименование продукции: Гофрированные трубы из нержавеющей стали SS304 Neptun IWS.
2. Получатель заключения: Общество с ограниченной ответственностью ОКБ «Гамма», 141280, Московская область, г. Ивантеевка, Фабричный проезд, д.1 (Российская Федерация).
3. Изготовитель продукции: Общество с ограниченной ответственностью ОКБ «Гамма», 141280, Московская область, г. Ивантеевка, Фабричный проезд, д.1 (Российская Федерация).
4. Представленные материалы:
- ТУ 24.20.13-033-39803459-2017 «Гофрированные трубы из нержавеющей стали SS304 Neptun IWS»;
- протокол лабораторных испытаний Испытательного лабораторного центра ФГБУ Центр государственного санитарно-эпидемиологического надзора» Управления делами Президента Российской Федерации (аттестат аккредитации № РОСС. RU.0001.510440) № 06/228-271/ПР-17 от 20.06.2017 г.;
5. Область применения продукции: в системах горячего и холодного водоснабжения, а также в качестве технологических трубопроводов, транспортирующих жидкости, не агрессивные к материалу.

Экспертное заключение
о соответствии Единым Санитарным Требованиям
№474 от 23.06.2017

ТАМОЖЕННЫЙ СОЮЗ

РЕСПУБЛИКИ БЕЛАРУСЬ, РЕСПУБЛИКИ КАЗАХСТАН И РОССИЙСКОЙ ФЕДЕРАЦИИ

ГУ "РЕСПУБЛИКАНСКИЙ ЦЕНТР ГИГИЕНЫ, ЭПИДЕМИОЛОГИИ И ОБЩЕСТВЕННОГО ЗДОРОВЬЯ"

Главный врач ГУ "Республиканский центр гигиены, эпидемиологии и общественного здоровья"

г. Минск

СВИДЕТЕЛЬСТВО

о государственной регистрации

№ BY.70.06.01.013.E.001063.04.16 от 12.04.2016

Продукция:

Фитинги соединительные с маркировкой Neptun IWS из латуни: муфты, тройники, угольники, заглушки, гайки для гофрированных труб из нержавеющей стали. Область применения: хозяйственно-питьевое водоснабжение (холодное и горячее). Изготовитель: Yuhuan Yoko Yoku Fluid Control Co.,ltd., КИТАЙ (адрес: Longxi Valve Industry Function Area, Longxi town, Yuhuan County, Zhejiang Province, China). Получатель: Специальные системы и технологии ООО ИНН:5029015168, РОССИЯ (адрес: 141008, Московская область, г.Мытищи, Проектируемый проезд 5274, стр.7)

соответствует

Единым санитарно-эпидемиологическим и гигиеническим требованиям к товарам, подлежащим санитарно-эпидемиологическому надзору (контролю), утвержденным Решением Комиссии Таможенного союза № 299 от 28.05.2010г. глава II, раздел 3

прошла государственную регистрацию, внесена в Реестр свидетельств о государственной регистрации и разрешена для реализации и использования

Настоящее свидетельство выдано на основании

Протокола испытаний № 3113/3113-Г-16-03 от 30.03.2016г. ИЦ Орехово-Зуевского филиала Федерального бюджетного учреждения "Государственный региональный центр стандартизации, метрологии и испытаний в Московской области", 142608, Московская область, г. Орехово-Зуево, ул. Коминтерна, 1, заключения ГУ «Республиканский центр гигиены, эпидемиологии и общественного здоровья» №18-30/2016/1181 от 12.04.2016г.

Срок действия свидетельства о государственной регистрации устанавливается на весь период изготовления продукции или поставок подконтрольных товаров на территорию таможенного союза

Главный врач ГУ "Республиканский центр гигиены, эпидемиологии и общественного здоровья" В.В. Гринь

BY № 0109159

Свидетельство о государственной регистрации о соответствии продукции Единым санитарно эпидемиологическим
и гигиеническим нормам на фитинги соединительные
№ BY.70.06.01.013.E.001063.04.16
от 12.04.2016

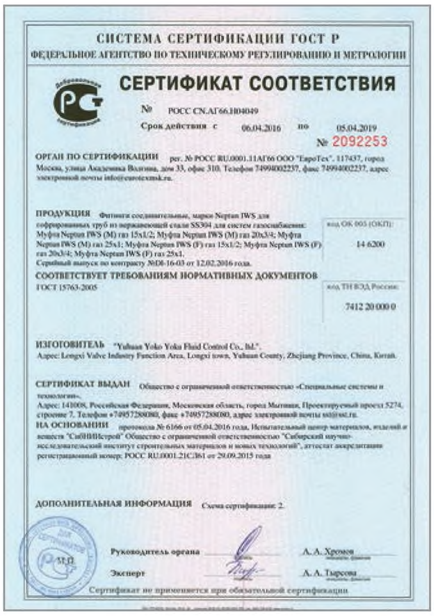

СИСТЕМА СЕРТИФИКАЦИИ ГОСТ Р

ФЕДЕРАЛЬНОЕ АГЕНТСТВО ПО ТЕХНИЧЕСКОМУ РЕГУЛИРОВАНИЮ И МЕТРОЛОГИИ

СЕРТИФИКАТ СООТВЕТСТВИЯ

№ РОСС CN.АГ66.Н04049

Срок действия с 06.04.2016 по 05.04.2019

№ 2092253

ОРГАН ПО СЕРТИФИКАЦИИ рег. № РОСС RU.0001.11АГ66 ООО "ЕвроТех", 117437, город Москва, улица Академика Волгина, дом 33, офис 310. Телефон 74994002237, факс 74994002237, адрес электронной почты info@eurotexmsk.ru.

ПРОДУКЦИЯ Фитинги соединительные, марки Neptun IWS для гофрированных труб из нержавеющей стали SS304 для систем газоснабжения: Муфта Neptun IWS (M) газ 15х1/2; Муфта Neptun IWS (M) газ 20х3/4; Муфта Neptun IWS (M) газ 25х1; Муфта Neptun IWS (F) газ 15х1/2; Муфта Neptun IWS (F) газ 20х3/4; Муфта Neptun IWS (F) газ 25х1. Серийный выпуск по контракту №DI-16-03 от 12.02.2016 года. — код ОК 005 (ОКП): 14 6200

СООТВЕТСТВУЕТ ТРЕБОВАНИЯМ НОРМАТИВНЫХ ДОКУМЕНТОВ ГОСТ 15763-2005 — код ТН ВЭД России: 7412 20 000 0

ИЗГОТОВИТЕЛЬ "Yuhuan Yoko Yoku Fluid Control Co., ltd.". Адрес: Longxi Valve Industry Function Area, Longxi town, Yuhuan County, Zhejiang Province, China, Китай.

СЕРТИФИКАТ ВЫДАН Общество с ограниченной ответственностью «Специальные системы и технологии». Адрес: 141008, Российская Федерация, Московская область, город Мытищи, Проектируемый проезд 5274, строение 7. Телефон +74957288080, факс +74957288080, адрес электронной почты sst@sst.ru.

НА ОСНОВАНИИ протокола № 6166 от 05.04.2016 года, Испытательный центр материалов, изделий и веществ "СибНИИстрой" Общество с ограниченной ответственностью "Сибирский научно-исследовательский институт строительных материалов и новых технологий", аттестат аккредитации регистрационный номер: РОСС RU.0001.21СЛ61 от 29.09.2015 года

ДОПОЛНИТЕЛЬНАЯ ИНФОРМАЦИЯ Схема сертификации: 2.

Руководитель органа А. А. Хромов

Эксперт А. А. Тырсова

Сертификат не применяется при обязательной сертификации

Сертификат соответствия ГОСТ Р
на фитинги соединительные
для систем газоснабжения
№ РОСС CN.АГ66.Н04049 от 06.04.2016

СИСТЕМА СЕРТИФИКАЦИИ ГОСТ Р

ФЕДЕРАЛЬНОЕ АГЕНТСТВО ПО ТЕХНИЧЕСКОМУ РЕГУЛИРОВАНИЮ И МЕТРОЛОГИИ

СЕРТИФИКАТ СООТВЕТСТВИЯ

№ РОСС CN.АГ66.Н04048

Срок действия с 06.04.2016 по 05.04.2019

№ 2092252

ОРГАН ПО СЕРТИФИКАЦИИ рег. № РОСС RU.0001.11АГ66 ООО "ЕвроТех", 117437, город Москва, улица Академика Волгина, дом 33, офис 310. Телефон 74994002237, факс 74994002237, адрес электронной почты info@eurotexmsk.ru.

ПРОДУКЦИЯ Фитинги соединительные, марки Neptun IWS: муфты, тройники, угольники, заглушки, гайки для гофрированных труб из нержавеющей стали SS304 для систем водоснабжения и отопления. Серийный выпуск по контракту №DI-16-03 от 12.02.2016 года. — код ОК 005 (ОКП): 14 6200

СООТВЕТСТВУЕТ ТРЕБОВАНИЯМ НОРМАТИВНЫХ ДОКУМЕНТОВ ГОСТ 15763-2005 — код ТН ВЭД России: 7412 20 000 0

ИЗГОТОВИТЕЛЬ "Yuhuan Yoko Yoku Fluid Control Co., ltd.". Адрес: Longxi Valve Industry Function Area, Longxi town, Yuhuan County, Zhejiang Province, China, Китай.

СЕРТИФИКАТ ВЫДАН Общество с ограниченной ответственностью «Специальные системы и технологии». Адрес: 141008, Российская Федерация, Московская область, город Мытищи, Проектируемый проезд 5274, строение 7. Телефон +74957288080, факс +74957288080, адрес электронной почты sst@sst.ru.

НА ОСНОВАНИИ протокола № 6165 от 05.04.2016 года, Испытательный центр материалов, изделий и веществ "СибНИИстрой" Общество с ограниченной ответственностью "Сибирский научно-исследовательский институт строительных материалов и новых технологий", аттестат аккредитации регистрационный номер: РОСС RU.0001.21СЛ61 от 29.09.2015 года

ДОПОЛНИТЕЛЬНАЯ ИНФОРМАЦИЯ Схема сертификации: 2.

Руководитель органа А. А. Хромов

Эксперт А. А. Тырсова

Сертификат не применяется при обязательной сертификации

Сертификат соответствия ГОСТ Р
на фитинги соединительные для
систем водоснабжения и отопления
№РОСС CN.АГ66.Н04048 от 06.04.2016

СИСТЕМА СЕРТИФИКАЦИИ ГОСТ Р

ФЕДЕРАЛЬНОЕ АГЕНТСТВО ПО ТЕХНИЧЕСКОМУ РЕГУЛИРОВАНИЮ И МЕТРОЛОГИИ

СЕРТИФИКАТ СООТВЕТСТВИЯ

№ РОСС RU.АГ81.Н04266

Срок действия с 18.05.2017 по 17.05.2020

№ 0116602

ОРГАН ПО СЕРТИФИКАЦИИ рег. № РОСС RU.0001.11АГ81.

ПРОДУКЦИЯ Гофрированные трубы из нержавеющей стали SS304 марки Neptun IWS. Серийный выпуск. — код ОК: 24.20.13.130

СООТВЕТСТВУЕТ ТРЕБОВАНИЯМ НОРМАТИВНЫХ ДОКУМЕНТОВ ТУ 24.20.13-033-39803459-2017 — код ТН ВЭД

ИЗГОТОВИТЕЛЬ Общество с ограниченной ответственностью ОКБ «Гамма». Адрес: 141280, Россия, Московская область, город Ивантеевка, Фабричный проезд, дом 1.

СЕРТИФИКАТ ВЫДАН Общество с ограниченной ответственностью ОКБ «Гамма». Адрес: 141280, Россия, Московская область, город Ивантеевка, Фабричный проезд, дом 1.

НА ОСНОВАНИИ

ДОПОЛНИТЕЛЬНАЯ ИНФОРМАЦИЯ

Руководитель органа Ж.Н. Ишкова

Эксперт И.М. Мельситдинова

Сертификат не применяется при обязательной сертификации

Сертификат соответствия ГОСТ Р на гофрированные трубы
№ РОСС RU.АГ81.В.Н04266
от 18.05.2017

СИСТЕМА ДОБРОВОЛЬНОЙ СЕРТИФИКАЦИИ
В ОБЛАСТИ ПРОМЫШЛЕННОЙ И ЭКОЛОГИЧЕСКОЙ БЕЗОПАСНОСТИ
«РОСТЕХЭКСПЕРТИЗА»
Регистрационный №РОСС RU.3969.04ЖПЯ0

**СЕРТИФИКАТ СООТВЕТСТВИЯ**
ТРЕБОВАНИЯМ ПРОМЫШЛЕННОЙ БЕЗОПАСНОСТИ
№ С-РТЭ.002.ТУ.00661

Сертификат соответствия требованиям промышленной безопасности на гофрированные трубы
№ С-РТЭ.002.ТУ.00661 от 31.05.2017

СИСТЕМА ДОБРОВОЛЬНОЙ СЕРТИФИКАЦИИ
В ОБЛАСТИ ПРОМЫШЛЕННОЙ И ЭКОЛОГИЧЕСКОЙ БЕЗОПАСНОСТИ
«РОСТЕХЭКСПЕРТИЗА»
Регистрационный №РОСС RU.3969.04ЖПЯ0

**СЕРТИФИКАТ СООТВЕТСТВИЯ**
ТРЕБОВАНИЯМ ПРОМЫШЛЕННОЙ БЕЗОПАСНОСТИ
№ С-РТЭ.002.ТУ.00560

Сертификат соответствия требования промышленной безопасности на фитинги
№ С-РТЭ.002.ТУ.00560 от 23.06.2016

СИСТЕМА ДОБРОВОЛЬНОЙ СЕРТИФИКАЦИИ НСОПБ
регистрационный №РОСС RU.М704.04ЮАБ0

**СЕРТИФИКАТ СООТВЕТСТВИЯ**
№ НСОПБ.RU.ПР 207.Н.00104

Сертификат соответствия нормам пожарной безопасности на гофрированные трубы
№ НСОПБ.RU.ПР 207.Н.00104
от 30.05.2017

СИСТЕМА ДОБРОВОЛЬНОЙ СЕРТИФИКАЦИИ В ОБЛАСТИ ПОЖАРНОЙ БЕЗОПАСНОСТИ
регистрационный №РОСС RU.М704.04ЮАБ0

**СЕРТИФИКАТ СООТВЕТСТВИЯ**
№ НСОПБ.CN.ПР 207.Н.00054

Сертификат соответствия нормам пожарной безопасности
№НСОПБ.CN.ПР 207.Н.00054
от 10.02.2016 на фитинги

ВНИИС VNIIS
ВСЕРОССИЙСКИЙ НАУЧНО-ИССЛЕДОВАТЕЛЬСКИЙ ИНСТИТУТ СЕРТИФИКАЦИИ
ОТКРЫТОЕ АКЦИОНЕРНОЕ ОБЩЕСТВО
(ОАО "ВНИИС")

Исх. № 101-КС/278 от 27.04.2016

Исполнительному директору
ООО «Специальные системы и технологии»
Н.Е. Дедюной
141008, Московская обл., г. Мытищи,
Проектируемый пр-д 5274, стр. 7
Тел. (495) 728 80 80

На № 410-ТД
от 14.04.2016 г.

На Ваш запрос о принадлежности к объектам обязательного подтверждения соответствия продукции, предназначенной для фиксации гофрированной трубы и фитингов Neptun IWS к конструкциям подвесного потолка в системах автоматического пожаротушения: зажим для фиксации труб Neptun IWS Bracket L; зажим на направляющие Neptun IWS Bracket S; фиксатор для фитинга 15x1/2" Neptun IWS; рейка для крепления трубы SQR, выпускаемой YUHUAN BETTER MACHINERI CO., LTD, Китай, сообщаем следующее.

Указанная в настоящей справке продукция не включена в «Единый перечень продукции, подлежащей обязательной сертификации» и «Единый перечень продукции, подтверждение соответствия которой осуществляется в форме принятия декларации о соответствии», утвержденные Постановлением Правительства Российской Федерации от 01.12.2009г. № 982 (с изменениями), и представление сертификата соответствия и декларации о соответствии на данную продукцию не требуется.

Одновременно сообщаем, что указанная в справке продукция не подпадает под действие вступивших в силу технических регламентов Таможенного союза и для ней не требуется представление документов о подтверждении соответствия требованиям этих технических регламентов.

Настоящая справка действительна до внесения изменений в документы, устанавливающие необходимость проведения обязательного подтверждения соответствия данной продукции.

Заведующий отделом института — И.З. Арсонов

Круглосуточный автоинформатор (499) 253 00 78
телефоны для справок: (499) 253 03 68, (499) 253 03 79
факсы (499) 253 00 85, (499) 253 68 55

Отказное письмо ВНИИС
на крепления для монтажа систем автоматического пожаротушения
№ 101-КС/278 от 27.04.2016

ВНИИС VNIIS
ВСЕРОССИЙСКИЙ НАУЧНО-ИССЛЕДОВАТЕЛЬСКИЙ ИНСТИТУТ СЕРТИФИКАЦИИ
АКЦИОНЕРНОЕ ОБЩЕСТВО
(АО "ВНИИС")

Исх. № 101-КС/311 от 10.04.17

Исполнительному директору
ООО «Специальные системы и технологии»
Н.Е. Дедюной
141008, Московская обл., г. Мытищи,
Проектируемый проезд 5274, строение 7
Тел. (495) 728 80 80

На № 583-ТД
от 24.03.2017 г.

На Ваш запрос о принадлежности к объектам обязательного подтверждения соответствия продукции: высокотемпературные прокладки Neptun IWS, применяемые в составе фитингов Neptun IWS, сообщаем следующее.

Указанная в настоящей справке продукция не включена в «Единый перечень продукции, подлежащей обязательной сертификации» и «Единый перечень продукции, подтверждение соответствия которой осуществляется в форме принятия декларации о соответствии», утвержденные Постановлением Правительства Российской Федерации от 01.12.2009г. № 982 (с изменениями), и представление сертификата соответствия и декларации о соответствии на данную продукцию не требуется.

Одновременно сообщаем, что указанная в справке продукция не подпадает под действие вступивших в силу технических регламентов Таможенного союза и для ней не требуется представление документов о подтверждении соответствия требованиям этих технических регламентов.

Настоящая справка действительна до внесения изменений в документы, устанавливающие необходимость проведения обязательного подтверждения соответствия данной продукции.

Руководитель научного направления

Круглосуточный автоинформатор (499) 253 00 78
телефоны для справок: (499) 253 03 68, (499) 253 03 79
факсы (499) 253 00 85, (499) 253 68 55

Отказное письмо ВНИИПО
на высокотемпературные прокладки Neptun IWS
№101-КС/311 от 10.04.2017

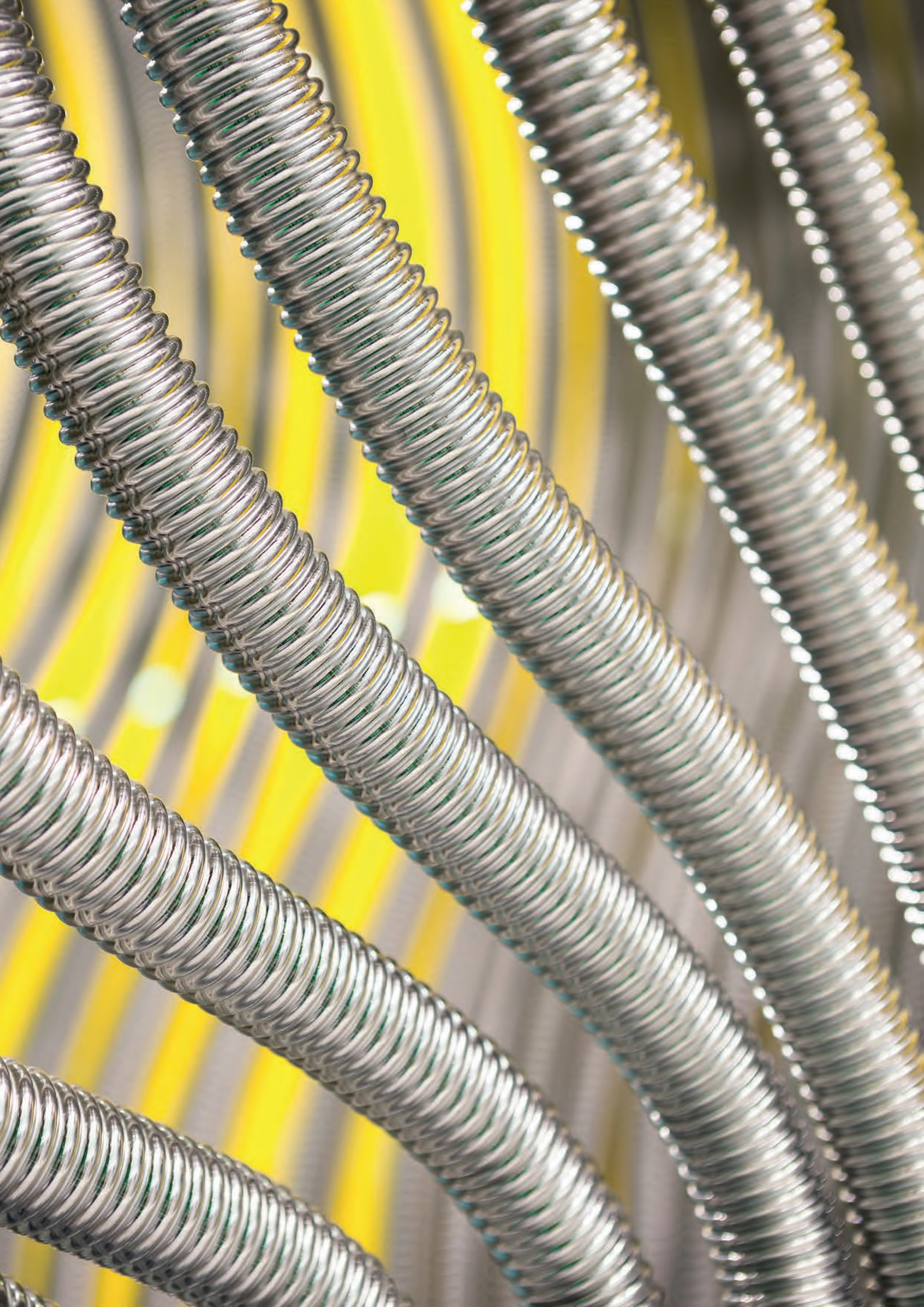

INTELLECTUAL
WATER SYSTEMS